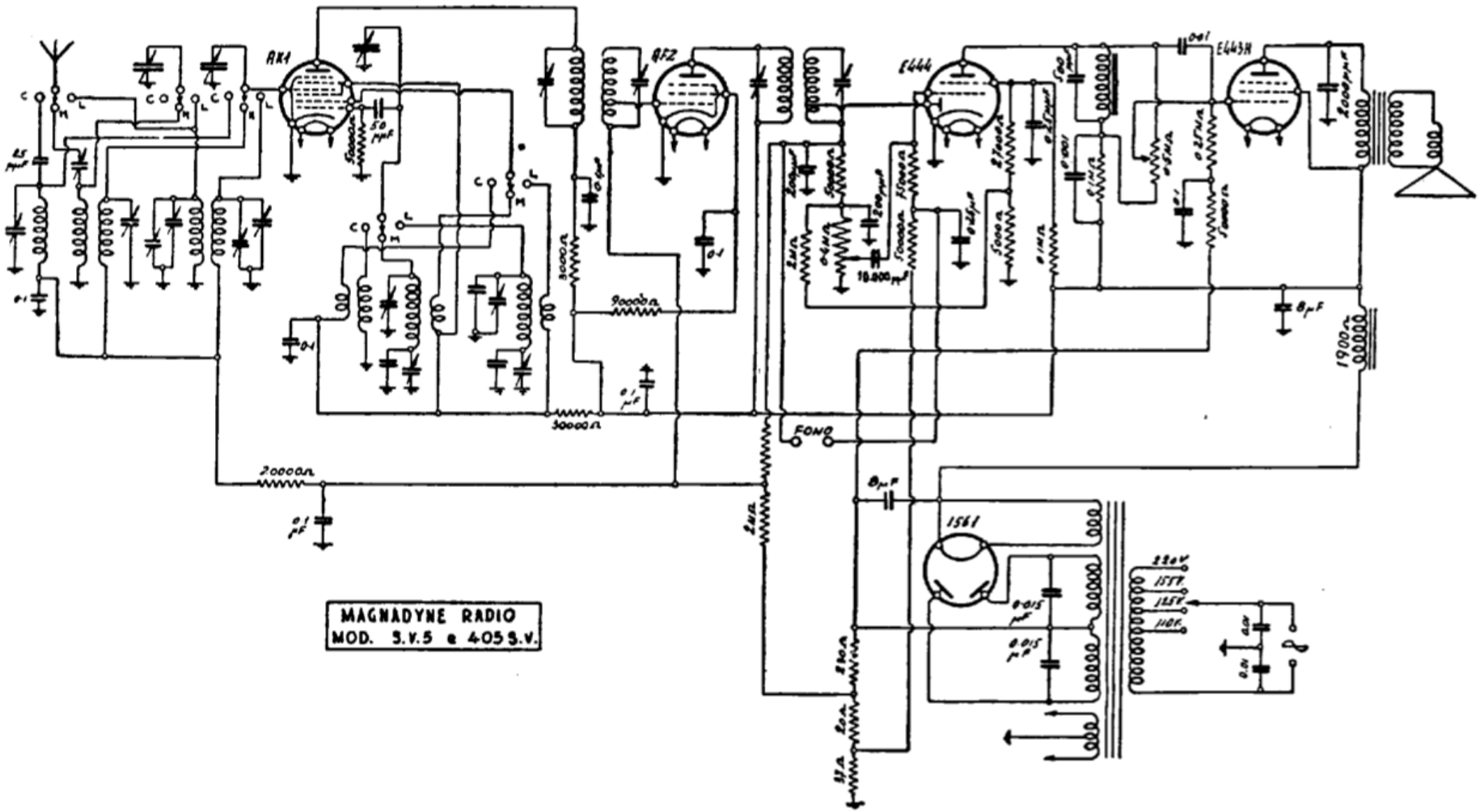

84. — MAGNADYNE RADIO. — Modelli: « S V 5 » e « 405 S V ». – Produzione 1935-1936. – Media frequenza: 362.5 kHz.